ACTIVESHOP®

ISTRUZIONI PER L'USO

Sedia estetica elettrica Azzurro 706 1 motore



Prima di utilizzare la poltrona cosmetica, leggere le istruzioni e seguire i seguenti passaggi:

1. Assicurarsi che tutti i materiali di imballaggio siano stati rimossi.
2. Assicurarsi che il sedile sia funzionante.
3. Posizionare la poltrona cosmetica nel luogo in cui verrà utilizzata.
4. Inserire la spina di rete in una presa adeguata.

Nota! I bambini e le persone inesperte non devono utilizzare questo apparecchio. I bambini devono essere sorvegliati e non devono giocare vicino alla poltrona estetica.

Dimensioni del dispositivo:

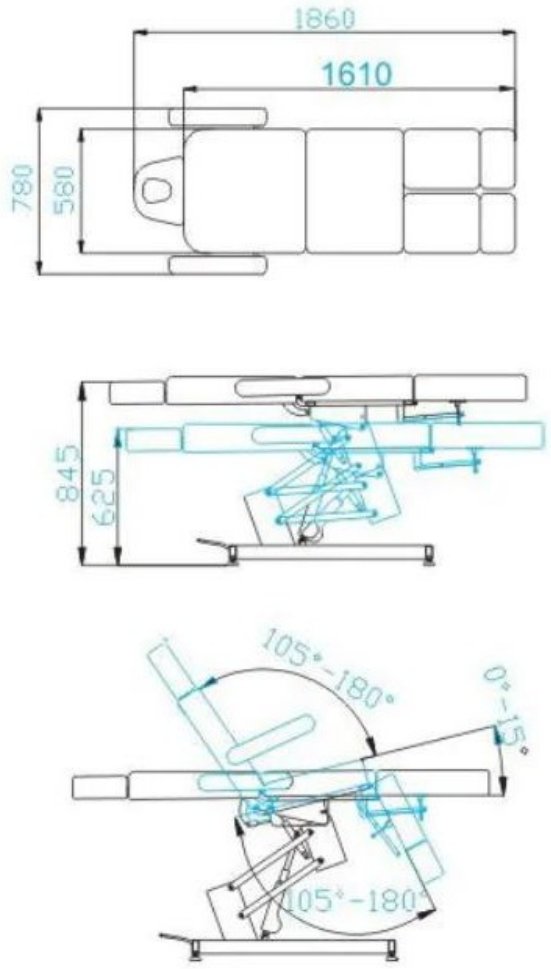

Carico massimo del sedile: 140 kg.

Costruzione del dispositivo:

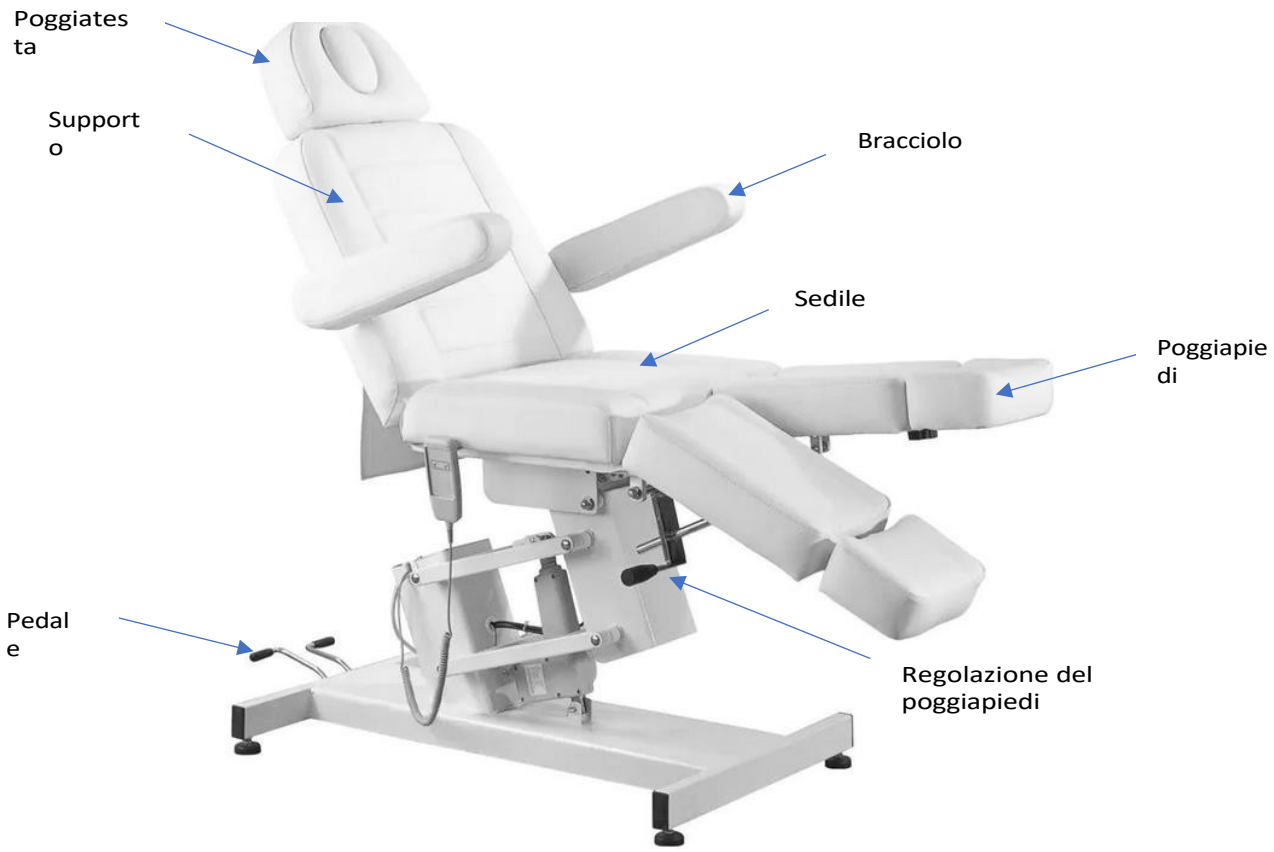

Utilizzo del dispositivo:

Il sedile è regolabile sul piano di salita e discesa tramite un telecomando. Sul retro del sedile sono presenti due pedali che consentono di regolare l'inclinazione dello schienale e della culla.

Poggiapiedi regolabile manualmente.

1. Collegare il cavo di alimentazione all'alimentatore esterno da 110V~240V.

Installazione del poggiatesta

Per montare il poggiatesta, farlo scorrere nell'apposito spazio nella parte superiore dello schienale. Una volta posizionato il poggiatesta all'altezza corretta, stringere la manopola in modo che il poggiatesta sia ben saldo. Per abbassare il poggiatesta, svitare leggermente la manopola, abbassare il poggiatesta e stringere la manopola.

Installazione dei braccioli

Far scorrere il bracciolo nel foro situato sul lato dello schienale. Il bracciolo deve essere fissato saldamente. Ruotarlo a destra o a sinistra in modo che entri correttamente in posizione.

Le posizioni del sedile possono essere regolate con il telecomando. Per regolare l'altezza del sedile in posizione reclinabile, premere  o  per alzare o abbassare il sedile.

Regolazione dello schienale:

Premere il pedale di comando dello schienale mentre si spinge verso il basso lo schienale per inclinarlo in posizione.

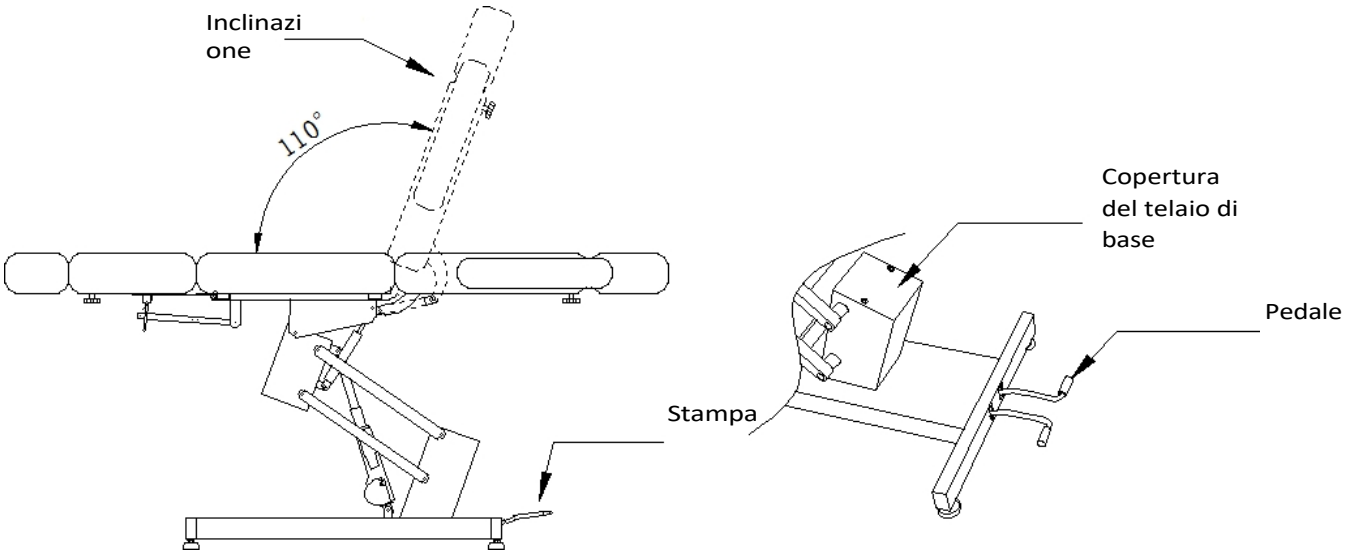

Regolazione del sedile:

Premere il pedale che regola l'inclinazione della culla e spingere lo schienale all'indietro nella posizione corretta e rilasciare il pedale. Premendo nuovamente il pedale, lo schienale torna alla posizione originale.

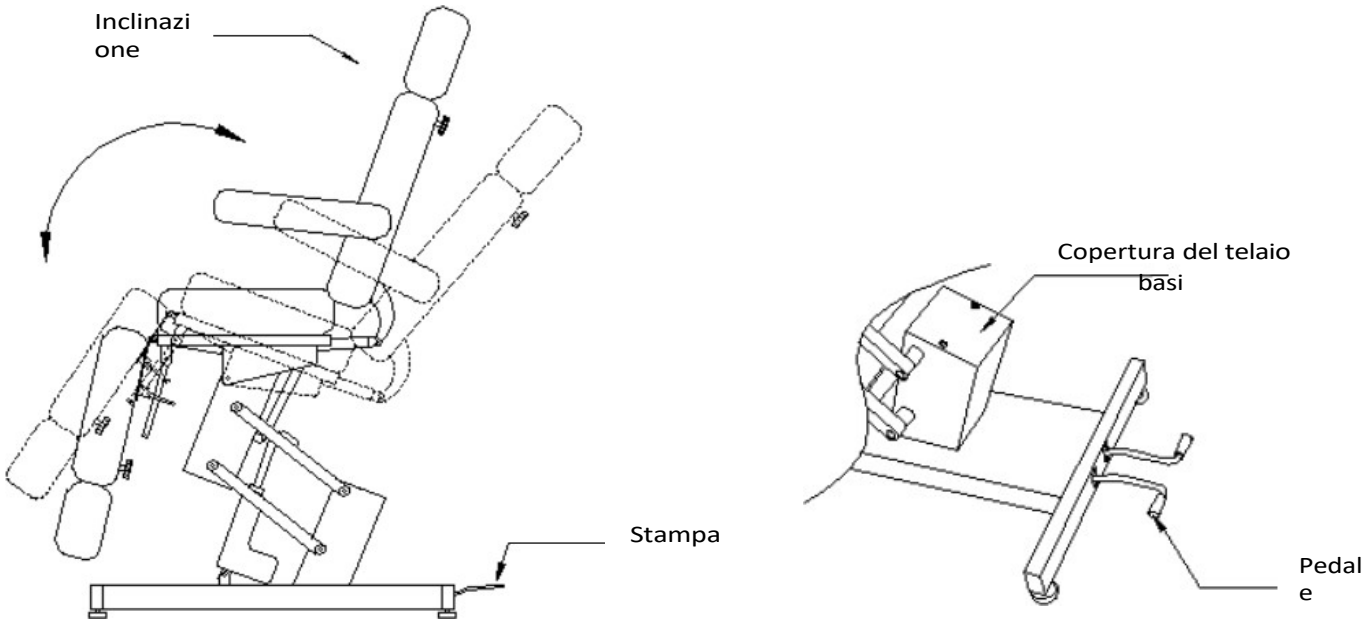

Regolazione del poggiapiedi:

Tirare la maniglia situata sotto il poggiapiedi mentre si alza o si abbassa il poggiapiedi. Regolare il poggiapiedi nella posizione desiderata e rilasciare la maniglia.

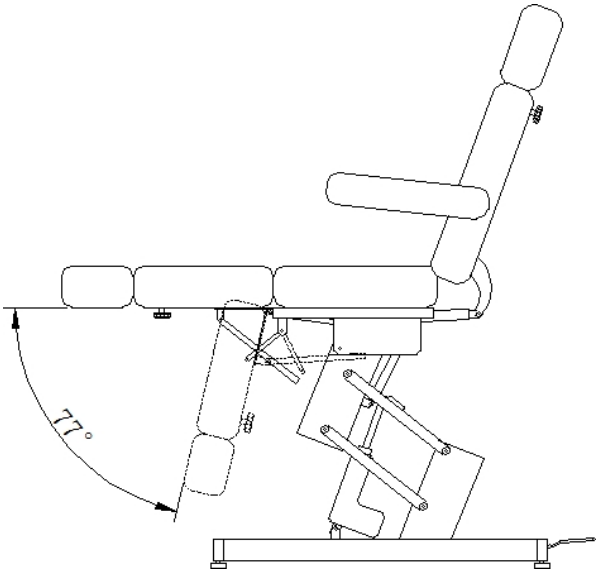

Regolazione del bracciolo:

I braccioli possono essere ruotati all'indietro di 104°, facilitando così la salita e la discesa dal sedile.

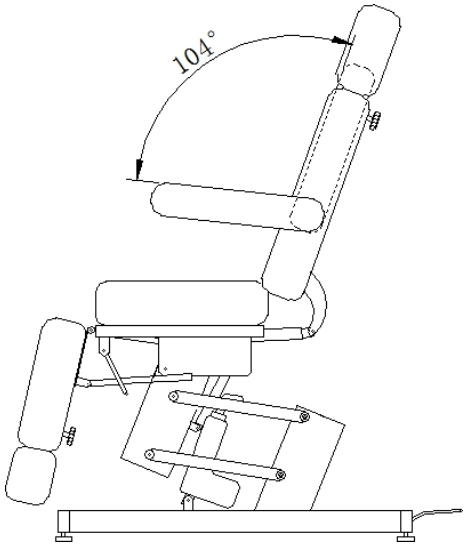

Regolazione del poggiatesta:

Svitare e allentare la manopola, quindi sfilare il poggiatesta. Regolare il poggiatesta all'altezza corretta e serrare la manopola.

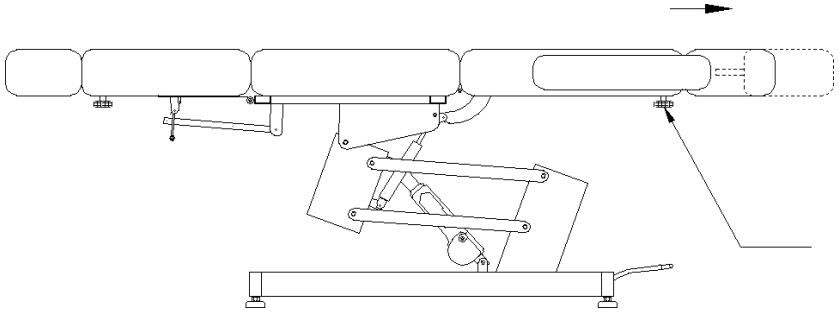

Regolazione del poggiapiedi:

Svitare e allentare la manopola, quindi sfilare il poggiapiedi. Regolare il poggiapiedi alla lunghezza corretta e serrare la manopola.

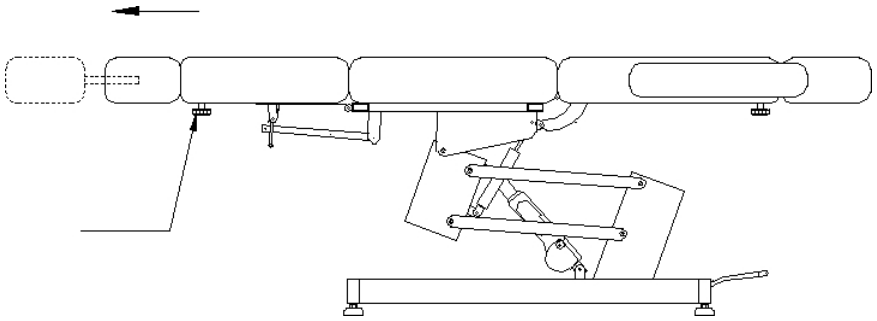

Pulizia e disinfezione dell'unità:

- Prima di procedere alla pulizia, scollegare l'unità.
- Per mantenere la superficie della sedia in buone condizioni, è necessario pulirla regolarmente. Ricordarsi di pulire e disinfettare la poltrona dopo ogni utilizzo. Si consiglia di eseguire una disinfezione accurata una volta al mese.

I Superfici in metallo e plastica

- Per pulire le superfici e i comandi in metallo e plastica, passare un panno umido. Per pulire le aree o gli angoli più difficili da raggiungere, è sufficiente una piccola spazzola. Non usare troppo liquido per pulire l'apparecchio. Disinfettare poi l'apparecchio con un liquido adatto.

II Superfici in acciaio inox

- La pulizia migliore è quella con una soluzione detergente delicata. L'ammoniaca e la maggior parte dei solventi possono essere utilizzati per rimuovere le macchie più resistenti. Evitare le soluzioni a base di cloro.

III Superfici metalliche verniciate o cromate

- Non utilizzare getti d'acqua (docce, cannoni ad alta pressione) per la pulizia.
- Non pulire in presenza di temperature e umidità elevate e non esporre l'unità a condizioni che potrebbero causare la contaminazione da parte di liquidi.
- Non utilizzare solventi o acidi per la pulizia.

IV Superficie del sedile

- Pulire uniformemente la superficie del sedile con un detergente speciale per la pelle e poi passare un panno morbido e pulito.

Manutenzione

Prima della manutenzione, scollegare l'unità.

1. Le riparazioni devono essere effettuate da personale esperto e autorizzato dal produttore. Le riparazioni effettuate da personale non autorizzato possono causare lesioni o danni all'apparecchio per i quali il produttore non è responsabile.
2. Utilizzare solo ricambi originali approvati dal produttore.
3. Non utilizzare la poltrona elettrica o gli accessori se non funzionano correttamente. Tutti gli

interventi di manutenzione e riparazione devono essere documentati.

MISURE DI SICUREZZA

1. Il dispositivo è un'apparecchiatura professionale da utilizzare negli interventi di chirurgia estetica. L'utilizzo del dispositivo solo da parte di personale qualificato in campo estetico evita effetti indesiderati durante il trattamento.

2. Il dispositivo non deve essere smontato o utilizzato per scopi diversi da quelli indicati nel presente manuale. Tutti gli interventi di manutenzione e riparazione devono essere eseguiti esclusivamente da un tecnico autorizzato (società ACTIVESHOP Sp. z o.o.).

3. Non installare o utilizzare l'unità in prossimità di liquidi, aree umide o con le mani bagnate, in modo da evitare che i liquidi penetrino nell'unità.

4. Nei casi seguenti, togliere immediatamente la spina dalla presa e rivolgersi al servizio di assistenza autorizzato dalla ACTIVESHOP Ltd.:
a) un liquido è penetrato nell'apparecchio, b) l'apparecchio emette uno strano odore, fuma o fa strani rumori,
c) il cavo di alimentazione è stato danneggiato, d) l'apparecchio è stato rovesciato o l'involucro è stato danneggiato.

5. Non collocare oggetti sui cavi. Non installare l'unità in un punto in cui qualcuno possa calpestare il cavo di alimentazione.

6. Per motivi di sicurezza, scollegare il cavo di alimentazione dalla presa di corrente ogni volta che si termina di lavorare con l'apparecchio.

7. Non inserire nulla nell'apertura dell'apparecchio. Se un oggetto estraneo entra nell'apertura, rimuovere il cavo dalla presa e contattare il distributore o il produttore.

8. Non collocare l'unità su un carrello, uno scaffale o un veicolo instabile. L'unità potrebbe danneggiarsi in caso di caduta.

9. Per garantire la durata fissa del dispositivo, si raccomanda di mantenere un intervallo di un minuto prima di premere nuovamente il pulsante di accensione (tra l'accensione e lo spegnimento e viceversa).

10. L'alimentazione deve essere conforme alle specifiche riportate sulla targhetta. In caso contrario, sussiste il rischio di malfunzionamento, danneggiamento o addirittura bruciatura dell'apparecchio.

NOTE:

1. In caso di danni al cavo di alimentazione o di altri malfunzionamenti, rivolgersi a un centro di assistenza autorizzato per evitare pericoli.

2. Questa apparecchiatura può essere utilizzata da bambini di almeno 8 anni e da persone con ridotte capacità fisiche e mentali e con scarsa esperienza e conoscenza dell'apparecchiatura, a condizione che venga fornita una supervisione o un'istruzione su come utilizzare l'apparecchiatura in modo sicuro e che vengano compresi i rischi associati.

3. L'apparecchio non è destinato a essere utilizzato dai bambini. Non permettere ai bambini di giocare con l'apparecchio.

4. Non lasciare l'apparecchio incustodito in presenza di bambini o di persone non sufficientemente informate sull'uso dell'apparecchio.

5. Questo apparecchio elettrico non è un giocattolo. L'uso improprio o il contatto con l'apparecchio elettrico può comportare rischi per la salute o morte, pertanto l'apparecchio deve essere utilizzato e conservato fuori dalla portata dei bambini.

SMALTIMENTO DELL'APPARECCHIO



Smaltire gli apparecchi elettrici usati, i dispositivi e gli imballaggi presso i centri di riciclaggio in conformità alle norme di tutela ambientale. Gli apparecchi elettrici non devono essere smaltiti nella spazzatura domestica. Seguire le regole per lo smaltimento di questo tipo di apparecchiature. Al fine di proteggere l'ambiente in conformità alla Direttiva 2012/19/CE sui rifiuti di apparecchiature elettriche ed elettroniche, le apparecchiature elettriche usate devono essere raccolte separatamente e consegnate ai seguenti punti di raccolta
raccolta dei rifiuti di apparecchiature elettroniche ed elettriche. Al termine della loro vita utile, i vecchi apparecchi contengono componenti completamente riciclabili e devono quindi essere consegnati per il ritrattamento. Pertanto, devono essere consegnati agli appositi centri di raccolta e alla società ACTIVESHOP Sp. z o.o..

STOCCAGGIO E TRASPORTO

L'unità deve essere trasportata a una temperatura compresa tra (-) 20 °C e (+) 50 °C solo nell'imballaggio originale. Conservare l'unità in un'area ben ventilata con un'umidità relativa non superiore al 75%. Temperatura di esercizio compresa tra (+) 10 °C e (+) 40 °C. Durante i processi di stoccaggio e trasporto, il dispositivo non deve essere gettato o fatto cadere, né esposto a urti meccanici o agenti atmosferici.